Cykelparkering

Modell KNM Gävle

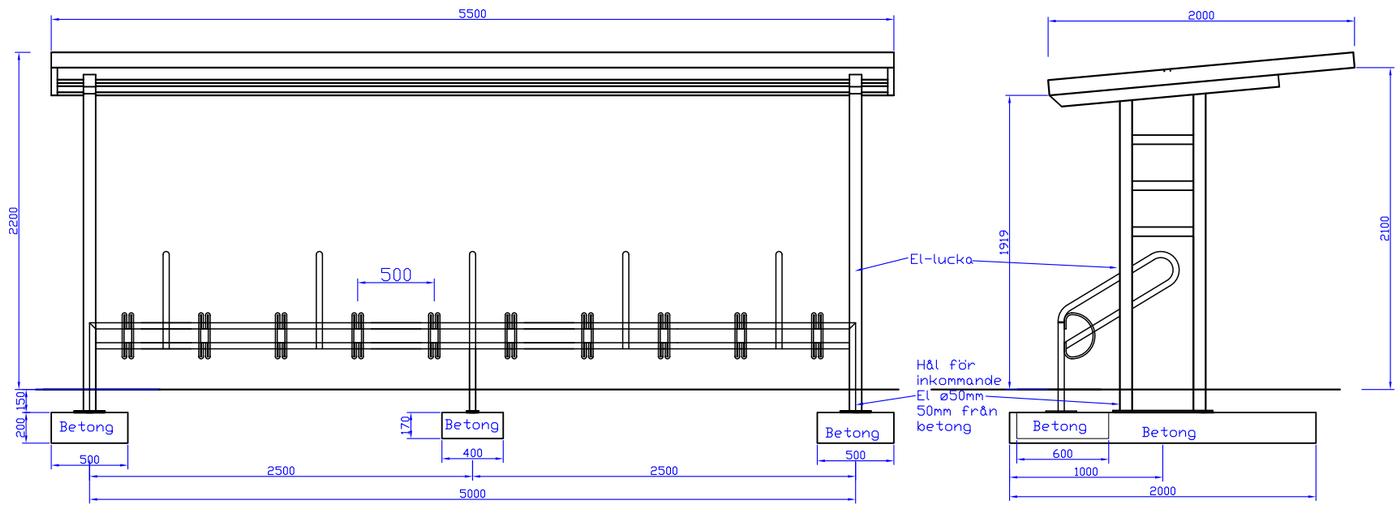

KNM Trafiksystem AB
0435-120 20